平面図1　1/15

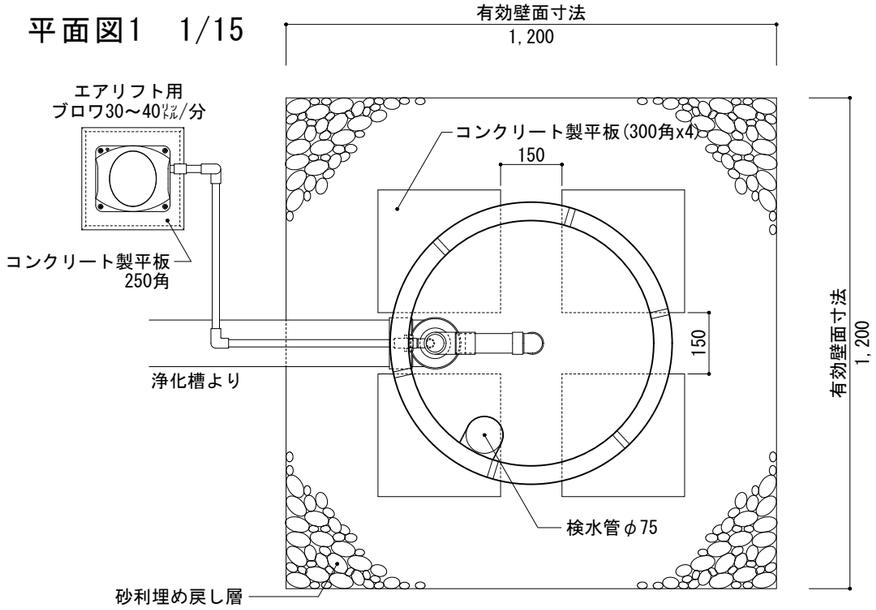

平面図2 1/15
プレスト管排水孔

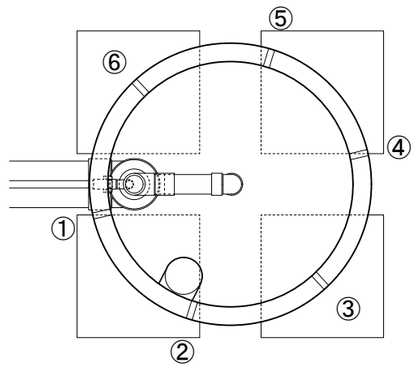

平面図3 1/15
上部マンホール

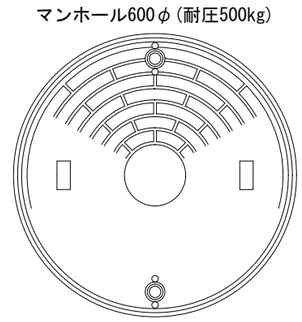

工 事 仕 様 書	
処 理 人 槽	合併浄化槽 5・7人槽用 標準仕様
システム構成	φ692(mm) H=1,630 x 1ユニット ※嵩上げH=300使用時
有 効 寸 法	1.2 x 1.2 x 1.130 (m)
有 効 面 積	5.424 (㎡)
処理能力水量	1,607 (㍑/日)

1. 敷地条件・地質状況・地下水位等により、槽寸法・槽形状が変更になる場合があります。
2. 当仕様は掘削壁面透水係数を2.50×10^{-4}cm/sと設定し算出したものです。
3. ブロワ付近にアース付きコンセントを設置とのこと。機器電源は単相100vとする。
4. 槽本体からブロワまでの距離は5m以内とする。
5. 1時間あたりの当装置への流入量のピークは1,080㍑以内とする。

断面図 1/15

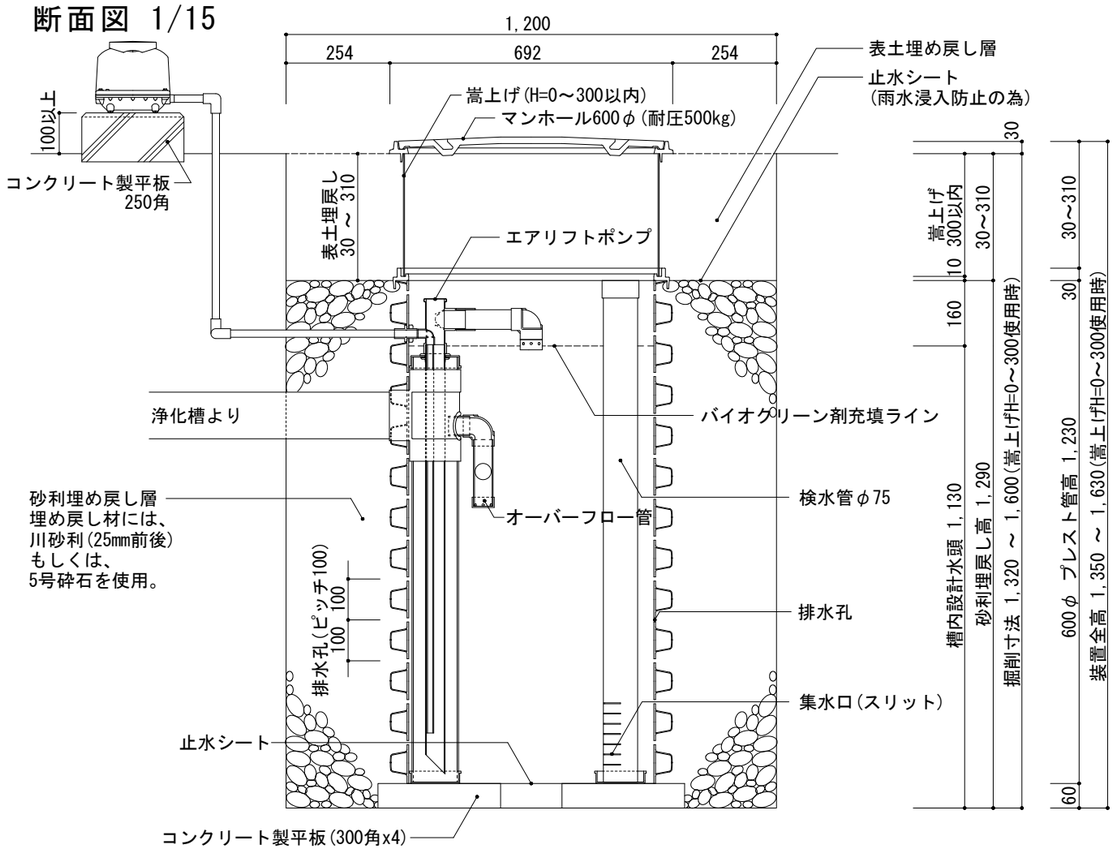

展開図 1/15（嵩上げ無しの場合）

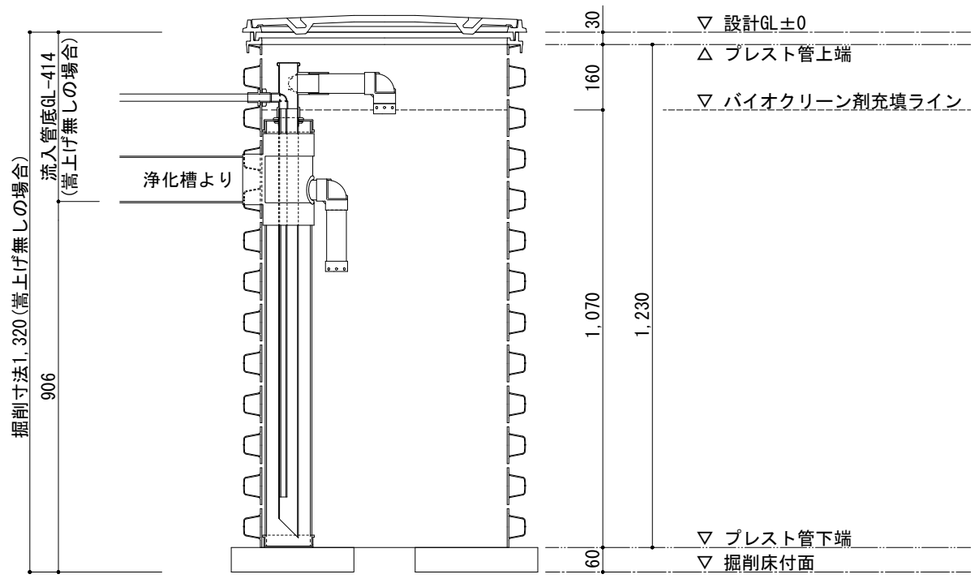

作成日：2020年 6月 30日

備考		製図	縮尺	
※1 対応する合併浄化槽は、自然流出で放流ポンプの付かないタイプの浄化槽です。 ※2 嵩上げを使用しない場合はマンホール枠を2段重ねて使用し、最大でも300mm以内の使用に止める事。	バイオクリーンＦタイプ 5・7人槽兼用 標準･エアリフト仕様		1/15	株式会社大通バイオクリーン 〒981-4131 宮城県加美郡色麻町大字上新町117-37 TEL:0229-25-7871 FAX:0229-25-7872